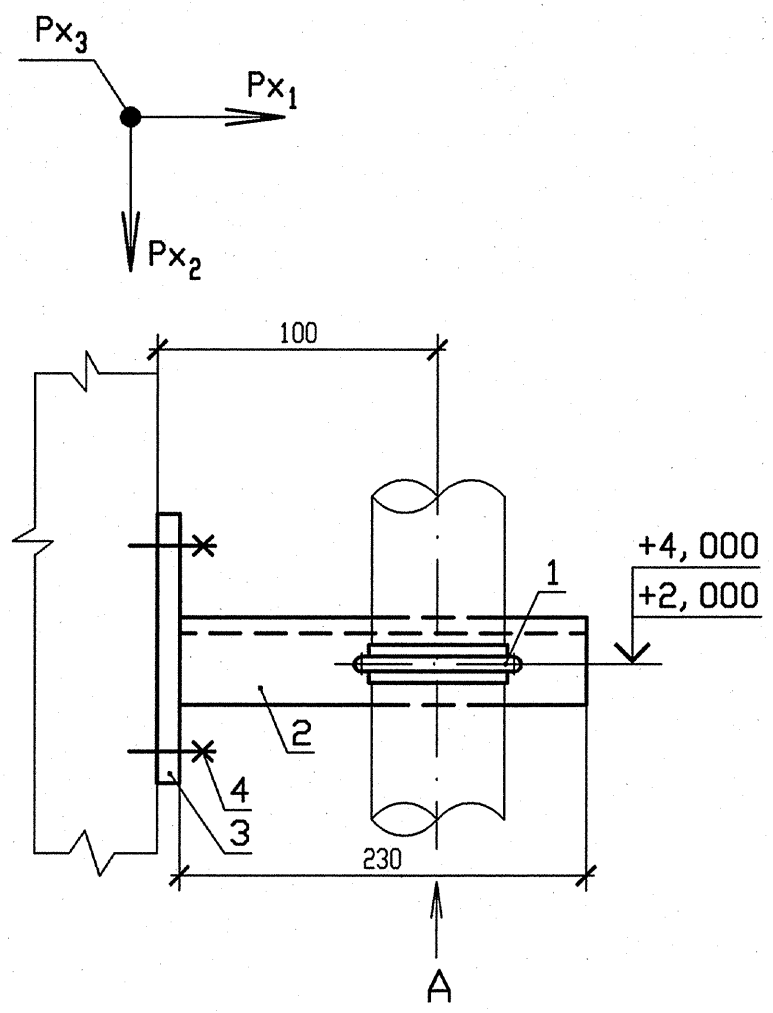

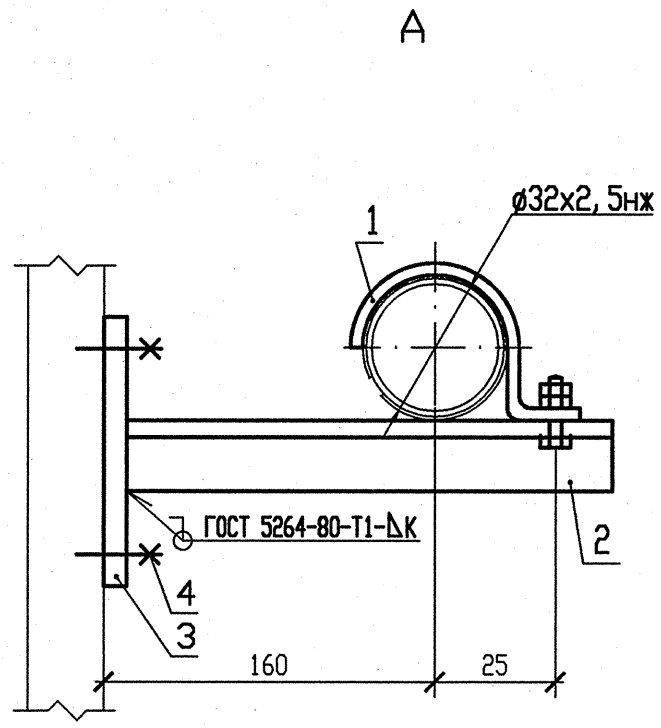

СПЕЦИФИКАЦИЯ ДЕТАЛЕЙ

Поз.	Обозначение	Наименование	Кол.	Материал	Масса, кг ед.	Масса, кг общ.	Примечание
1	А8-514.000-07	Опора 32	1	Сборный	0,35	0,35	
2	ГОСТ 8509-93	Уголок 50х50х5, l=200	1	Ст3сп ГОСТ 535-2005	0,75	0,75	
3	По чертежу R3.01293.9.0.21	ГОСТ 19903-74 Лист Б-ПН-6х220х220	1	С245 ГОСТ 27772-88	2,28	2,28	
4	По чертежу R3.01293.9.0.21	ГОСТ 28778-90 Болт БСР 10х100 У3	4	Сборный	0,09	0,36	
	ГОСТ 9467-75	Электроды		УОНИИ-13/45	—	—	
				Итого		3,74	

НАГРУЗКИ НА ОПОРУ			
N опоры	Усилия, кН		
	Px_1	Px_2	Px_3
168	-0,06	-0,06	0

1 Монтажно-сборочный чертеж R3.00691.1.0.13 л.7.

2 Сварку производить по ГОСТ 5264-80.

3 Катет шва (К) принять по наименьшей толщине свариваемых деталей.

4 Детали позиции 3,4 выполнить в соответствии с требованиями чертежа R3.01293.9.0.21.

5 Чертеж R3.01293.9.0.21 выпущен в качестве прилагаемого документа к R3.00695.1.0.13 "Трубопроводы автоматического химического контроля".

6 Изготовить два комплекта.

Инв. N подл. | Подп. и дата | Взам. инв. N
R3.00691.1.0.13 | 17.04.13 |

4	-	Зам.	230-13	-	-
Изм	N уч.	Лист	N докум	Подп.	Дата
Инженер 2к.		Ксендзова			17.04
Пров. инж. 1к.		Послушаев			17.04
Пров. вед. инж.		Исаева			18.04
Н. контр.		Краснояров			24.04

АРХИВНЫЙ ЭКЗЕМПЛЯР

210012. 0000029. 40003. 011
СО. 00 R3.00691.1.0.13

Ростовская АЭС Блок 3

Реакторное отделение Негерметичная часть Вспомогательные трубопроводы системы СВО-2	Стадия	Лист	Листов
	Р	99	
Опора направляющая 168	ОАО "НИАЭП" 2013		

Формат А3